ILMASTOINTILAITE
Seinään kiinnitettävä laite

KÄYTTÖOHJE

Suomi



Sisällysluettelo

Turvallisuusohjeet Fi-1
Sisäilmayksikön yleiskatsaus ja toiminnot Fi-2
Kaukosäätimen yleiskatsaus ja käyttö Fi-3
Ajastettu toiminta Fi-5
Yleistietoa laitteen käyttöä varten Fi-5
Ylläpito ja puhdistus Fi-6
Vianmääritys Fi-8

Lue nämä ohjeet huolellisesti ennen laitteen käyttämistä ja säilytä niitä tulevia tarpeita varten.

Turvallisuusohjeet

Henkilövammojen tai omaisuusvahinkojen välttämiseksi, lue tämä luku huolellisesti ennen laitteen käyttöä ja noudata kaikkia turvallisuusohjeita. Käyttöohjeen laiminlyömisestä johtuva väärinkäyttö voi johtaa tapaturmiin tai vaurioihin, jotka on luokiteltu seuraavasti:

⚠ VAROITUS

Tämä merkki varoittaa vakavan tapaturman tai kuolemanvaarasta.

⚠ HUOMAUTUS

Tämä merkki varoittaa tapaturman tai omaisuusvahingon vaarasta.

⃠ Tämä merkki ilmoittaa KIELLETYSTÄ toimenpiteestä.

❗ Tämä merkki ilmoittaa, että toimenpide on PAKOLLINEN.

⚠ VAROITUS

❗
- Laitteen sisällä ei ole käyttäjän huollettavissa olevia osia. Ota aina yhteyttä valtuutettuun huoltoon tuotteen korjauksen, asennuksen tai uudelleensijoittamisen yhteydessä. Virheellinen asennus tai käsittely voi johtaa vuotoihin, sähköiskuun tai tulipaloon.
- Jos toimintahäiriöitä, kuten palaneen hajua esiintyy, lopeta ilmastointilaitteen käyttö välittömästi, irrota laite virransyötöstä kiertämällä virtakytkimen pois päältä ja irrottamalla virtajohdon pistorasiasta. Ota yhteyttä valtuutettuun huoltohenkilöön.
- Älä vaurioita virtajohtoa. Jos se on vaurioitunut, vain valtuutettu huoltohenkilö saa vaihtaa sen.
- Jos kylmäainetta vuotaa, pidä se etäällä avotulesta tai muista syttyvistä materiaaleista ja ota yhteyttä valtuutettuun huoltohenkilöön.
- Ukonilman aikana tai jos salamointia on syytä odottaa, sammuta ilmastointilaite kaukosäätimestä, ja vältä koskemista tuotteeseen tai virtalähteeseen sähkövaarojen välttämiseksi.

❗
- Tätä laitetta ei ole tarkoitettu sellaisten henkilöiden (lapset mukaan lukien) käytettäväksi, joilla on alentuneet fyysiset, aistinvaraiset tai henkiset kyvyt, tai joilla ei ole kokemusta tai tietoa, ellei heidän turvallisuudestaan vastaava henkilö valvo ja ohjeista heitä laitteen käyttöön. Lapsia tulee valvoa, jotta he eivät leikkisi laitteella.

⃠
- Älä käynnistä tai pysäytä tuotetta liittämällä tai irrottamalla virtajohtoa tai kiertämällä katkaisimen päälle ja pois.
- Älä käytä herkästi syttyviä kaasuja tuotteen lähellä.
- Älä altista itseäsi suoralle jäähdytysilmavirralle pitkiä aikoja.
- Älä aseta sormia tai muita esineitä ulostuloaukkoon, avoimiin paneeleihin tai sisääntuloritilään.
- Älä käytä märin käsin.

⚠ HUOMAUTUS

❗
- Varmista riittävä tuuletus käytön aikana.
- Käytä tuotetta aina ilmansuodattimet asennettuna.
- Varmista, että kaikki sähkölaitteet sijaitsevat vähintään 1 metrin etäisyydellä sisä- tai ulkoyksiköstä.
- Irrota aina virransyötöt, kun tuotetta ei käytetä ´pitkään aikaan.
- Varmista pitkän käyttöajan jälkeen, että sisäyksikön kiinnitys on kunnossa tuotteen putoamisen ehkäisemiseksi.
- Ilmavirtauksen suuntaus ja huonelämpötila on tarkistettava, kun tuotetta käytetään huoneessa, jossa on sylilapsia, lapsia, vanhuksia tai sairaita ihmisiä.

⃠
- Älä suuntaa ilmavirtausta takkoja tai lämmityslaitteita kohti.
- Älä tuki tai peitä ilmanottoritilää tai ilmanpoistoaukkoja.
- Älä altista jäähdytysripoja paineelle.
- Älä kiipeä tai aseta esineitä tuotteen päälle, tai ripusta esineitä siihen.

⃠
- Älä sijoita mitään muita sähkötuotteita tai kodinkoneita tämän tuotteen alle. Tuotteesta valuva kondenssivesi voi kastella ne ja aiheuttaa vaurioita tai toimintahäiriöitä.
- Älä altista ilmastointilaitetta suoraan vedelle.
- Älä käytä tätä tuotetta elintarvikkeiden, kasvien, eläinten, tarkkuuslaitteiden, taideteosten tai muiden esineiden säilyttämiseen. Tämä voi johtaa näiden esineiden laadun heikkenemiseen.
- Älä altista eläimiä tai kasveja suoralle ilmavirtaukselle.
- Älä juo ilmastointilaitteesta erittyvää vettä.
- Älä vedä virtajohdosta.
- Älä koske tuotteeseen asennettuihin lämmönvaihtimen alumiiniripoihin henkilövamman välttämiseksi, kun huollat sitä.

Sisäilmayksikön yleiskatsaus ja toiminnot

1 Sisäänottosäleikkö

Varmista ennen käyttöä, että sisääntuloritilä on suljettu kokonaan. Osittain suljettu ritilä saattaa vaikuttaa tuotteen kunnolliseen toimintaan ja tehokkuuteen.

2 MANUAL AUTO -painike

Käytä, kun olet hukannut kaukosäätimen tai kaukosäätimessä on vikaa.

Tila	Toiminta	Tila tai toiminta
Toiminnassa	Paina yli 3 sekuntia.	Pysäytä
Pysähtymässä	Paina yli 3 sekuntia ja vähemmän kuin 10 sekuntia.	AUTO
	Paina yli 10 sekuntia. (Vain huoltoa varten.*)	Pakotettu jäähdytys
Puhdistuksen jälkeen	Paina alle 3 sekuntia.	Suodatinosoittimen nollaus

*: Lopettaaksesi pakotetun jäähdyttämisen paina tätä painiketta tai Aloita/Lopeta painiketta kaukosäätimestä.

3 Etupaneeli

4 Pystysuuntainen ilmavirran virtauksensäädin

Kun painat ”SET” painiketta kaukosäätimestä, pystysuuntaista ilmavirtausta ohjaava virtauksensäädin liikkuu seuraavanlaisesti:

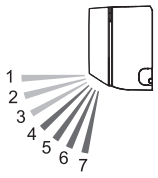

COOL/DRY -tila	HEAT -tila
1* ⇄ 2 ⇄ 3	⇄ 4 ⇄ 5 ⇄ 6 ⇄ 7*

*: Oletusasetus jokaisessa tilassa.

- Älä säädä käsin.
- AUTO ja HEAT -tilan alussa ne saattavat pysyä 1 -asennossa hetken mukautuakseen asetukseen.
- Jos asetat kulman asentoon 4-7 yli 30:ksi minuutiksi COOL tai DRY -tilassa, niin laite palautuu automaattisesti asentoon 3.
  COOL tai DRY -tilassa kulman asettaminen asentoon 4-7 moneksi tunniksi voi johtaa kondensaatioveden muodostumiseen ja omaisuutesi kastumiseen.

5 Virtadiffuusori

Yhdistettynä pystysuuntaisen ilmavirtausta ohjaavan virtauksensäätimen liikkeeseen, virtadiffuusorin kulma liikkuu seuraavanlaisesti:

Pystysuuntainen ilmavirran virtauksensäädin	1 ⇄ 2 ⇄ 3 ⇄ 4 ⇄ 5 ⇄ 6 ⇄ 7
Virtadiffuusori	1 ⇄ 2 ⇄ 3 ⇄ 4

- SWING -toiminnossa, virtadiffuusori ei liiku.

6 Poistoputki

7 Kaukosäätimen signaalin vastaanotin

⚠ HUOMAUTUS

Hyvän signaalin lähetyksen varmistamiseksi kaukosäätimen ja sisäyksikön välillä, pidä seuraavat kohteet poissa signaalin vastaanottimen edestä:
- Suora auringonpaiste tai muut voimakkaat valolähteet
- Litteät TV-näytön

Signaali ei ehkä välity oikein huoneessa, joissa on esim. muuntajatyyppisiä loisteputkivalaisimia. Ota tässä tapauksessa yhteyttä liikkeeseen, josta ostit tuotteen.

8 ECONOMY -osoitin (vihreä)

Valot ECONOMY -toiminnassa ja 10 °C HEAT -toiminnassa.

9 TIMER -osoitin (oranssi)

TIMER -toiminnon valot vilkkuvat hitaasti kun ajastimen asetusvirhe on havaittu.
Liittyen ajastimen asetusvirheeseen, katso ”Auto-uudelleenkäynnistys toiminto” sivulla 5.

10 OPERATION -osoitin (vihreä)

Valo päällä toimiessa normaalisti ja vilkkuu hitaasti automaattisessa sulatustoiminnossa.

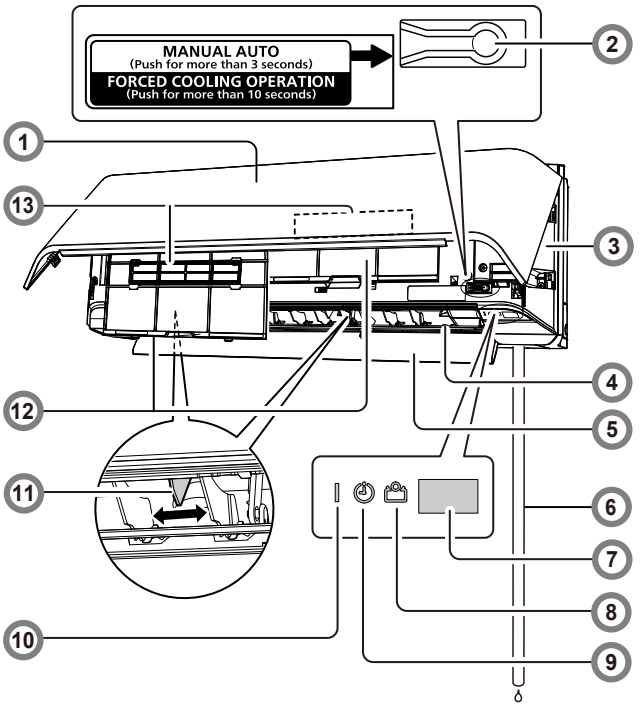

11 Vaakasuuntaisen ilmavirran virtauksensäädin

⚠ HUOMAUTUS

Varmista ennen vaakasuuntaisen ilmavirtauksen suunnan säätämistä, että pystysuuntainen ilmavirtaussäle on pysäytetty kokonaan.

Säädä kahta nuppia käsin.

12 Ilmansuodattimet Katso sivu 6

13 Ilmanpuhdistussuodattimet Katso sivu 7

Puhdista tai raikasta ilmaa ja tuota raikasta ilmaa.

Sisäilmayksikön lisävarusteet

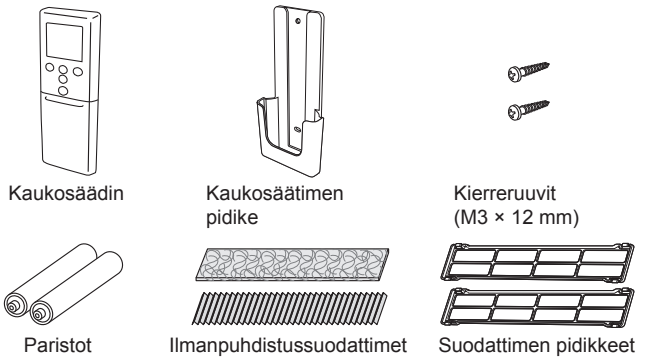

⚠ VAROITUS

Varmista, että sylilapset tai lapset eivät vahingossa niele paristoja.

Kaukosäätimen tukikohta

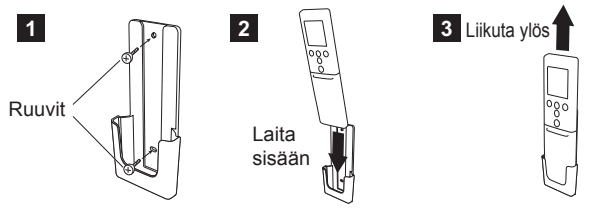

Kaukosäätimen yleiskatsaus ja käyttö

⚠ HUOMAUTUS

- Kaukosäätimen vaurioitumisen tai toimintahäiriöiden ehkäisemiseksi:
  - Sijoita kaukosäädin kohtaan, jossa se ei altistu suoralle auringonvalolle tai kuumuudelle.
  - Poista paristot tuotteesta, jos sitä ei käytetä pitkään aikaan.
  - Tyhjentyneet paristot on poistettava välittömästi, ja hävitettävä paikallisten määräysten ja sääntöjen mukaisesti.
- Jos vuotava paristoneste pääsee kosketuksiin ihon, silmien tai suun kanssa, huuhtele välittömästi runsaalla vedellä ja ota yhteyttä lääkäriin.
- Esteet, kuten verhot tai seinät kaukosäätimen ja sisäyksikön välillä voivat vaikuttaa signaalin lähettämiseen.

- Älä altista kaukosäädintä iskuille.
- Älä kaada vettä kaukosäätimen päälle.
- Älä yritä ladata kuivia paristoja.
- Älä käytä ladattuja kuivia paristoja.

Paristojen(R03/LR03/AAA × 2) asettaminen ja kaukosäätimen valmistelu

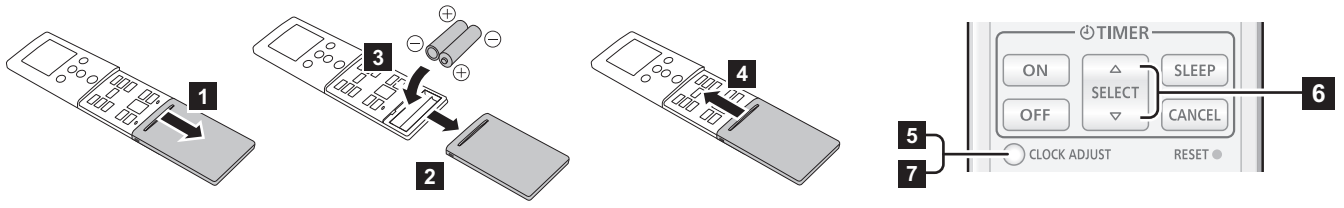

5 Paina ”CLOCK ADJUST” -painiketta aloittaaksesi kellonajan asettamisen.

6 Aseta aika painamalla ”SELECT” -painiketta.
Joka kerta, kun painat painiketta, arvo lisääntyy tai vähenee minuutilla. Pitämällä painiketta pohjassa, arvo lisääntyy tai vähenee kymmenellä minuutilla.

7 Paina ”CLOCK ADJUST” -painiketta uudelleen päättääksesi kellonajan asettamisen.

Huomautukset:

- Käytä ainoastaan määriteltyjä paristoja.
- Älä sekoita erityyppisiä tai uusia ja vanhoja paristoja keskenään.
- Paristoja voidaan käyttää noin yksi vuosi normaalissa käytössä.
- Jos kaukosäätimen kantama lyhenee huomattavasti, vaihda paristot ja paina ”RESET” -painiketta.

Voit aloittaa toiminnon nopeasti seuraamalla seuraavia 3 askelta:

① Start/Stop -painike

② MODE -painike ＊

Vaihtaa toimintamoodeja seuraavassa järjestyksessä.

→ AUTO → COOL → DRY → FAN → HEAT →

Huomioi HEAT -tilassa:

- Toiminnon alussa sisäilmayksikkö toimii hyvin hitaalla tuulettimen nopeudella n. 3-5 minuuttia valmistautuakseen ja vaihtaa sitten valitulle tuulettimen nopeudelle.
- Automaattinen sulatustoiminto syrjäyttää lämmitystoiminnon tarpeen vaatiessa.

Huomioi COOL -tilassa:

Sisäilmayksikön tuuletin saattaa pysähtyä ajoittain suorittaakseen sisäilmayksikön tuulettimen tarkistuksen, mikä mahdollistaa sähköä säästävän toiminnon pysäyttämällä sisäilmayksikön tuulettimen pyörityksen, kun ulkoilmayksikkö on pysäytetty.

Tämä toiminto on aktivoitu alkuperäisasetuksissa.
Poistaaksesi toiminnon ole yhteydessä asentajaan tai valtuutettuun henkilöstöön.

Vaikka asetus muutettaisiinkin, jos tuulettimen nopeus on asetettu ”AUTO”:lle COOL tai DRY -tilassa, tämä toiminto käynnistyy ehkäisemään kiertävän sisäilman kosteuden hajontaa.

③ SET TEMP. (lämpötila) painikkeet ＊

Aseta haluttu lämpötila.
COOL/DRY -tilassa lämpötilan arvo täytyy asettaa alemmas kuin huoneen sen hetkinen lämpötila, ja HEAT -tilassa arvon täytyy olla asetettu korkeammalle kuin huoneen sen hetkinen lämpötila.
Muuten vastaavan toiminnan tila ei aloita toimintaansa.

Lämpötila-asetusten arvoalue	
AUTO/COOL/DRY	18–30 °C
HEAT	16–30 °C

*: Lämpötilan hallinta ei ole käytössä FAN -tilassa.

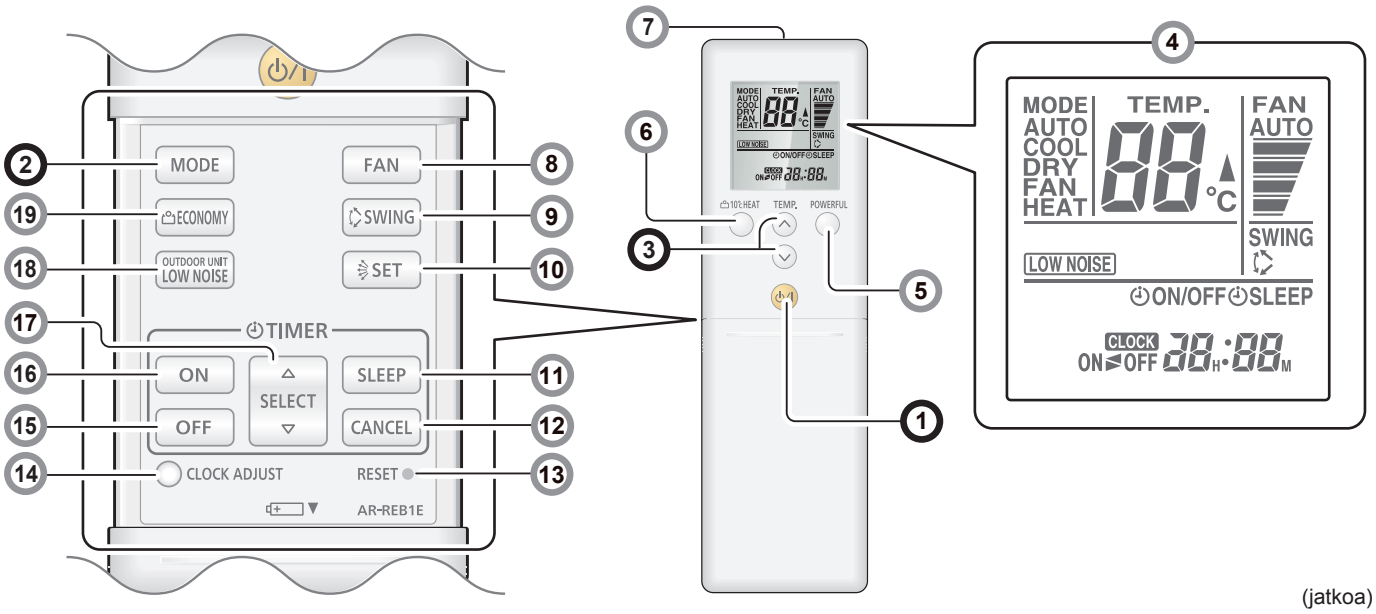

(jatkoa)

Kaukosäätimen yleiskatsaus ja käyttö

4 Kaukosäätimen näyttö

Kaikki mahdolliset indikaattorit ovat esillä tässä osiossa selvitystä varten. Käytännössä näkymä on yhdistetty painikkeen varsinaiseen toimintoon ja näyttää vain tarpeelliset osoittimet jokaiselle asetukselle.

5 POWERFUL -painike

Laite toimii täydellä teholla, mikä on kätevää, kun haluat viilentää tai lämmittää huoneen nopeasti.
Kun painat painiketta käynnistääksesi POWERFUL -toiminnon, sisäilmayksikkö päästää 3 lyhyttä piippausta.

POWERFUL -toiminto sammuu automaattisesti seuraavissa tapauksissa:
- Säädetty huoneen lämpötila on saavuttanut COOL, DRY tai HEAT -tilan määrittämän lämpötilan.
- On kulunut 20 minuuttia POWERFUL -toiminnon tila-asetuksen päättymisestä.

Sitä ei ole sammutettu automaattisesti POWERFUL -toiminnon asennuksen aikana.

Huomautukset:

- Ilmavirtauksen suunta ja tuulettimen nopeus ohjataan automaattisesti.
- Tätä toimintoa ei voida suorittaa samanaikaisesti ECONOMY -toiminnon kanssa.

Paina painiketta uudestaan palataksesi normaalitoimintaan.
Sisäilmayksikkö päästää sitten 2 lyhyttä piippausta.

6 10 °C HEAT -painike ✳

Aloittaa 10 °C HEAT -toiminnon, mikä ylläpitää huoneen lämpötilan 10 °C ja estää lämpötilaa laskemasta liian matalalle.
Kun painat painiketta aloittaaksesi 10 °C HEAT -toiminnon, sisäilmayksikkö päästää 2 piippausta ja ECONOMY -ilmaisin (vihreä) menee päälle.

Huomautukset:

- 10 °C HEAT -toiminnon aikana ainoastaan pystysuuntaista ilmavirtauksen suuntaa voidaan säätää käyttämällä (SET) painiketta.
- HEAT -tilaa ei suoriteta jos huoneen lämpötila on tarpeeksi korkea.
- Monityyppisessä ilmastointijärjestelmässä, jos toinen sisäilmayksikkö on HEAT -tilassa, huoneen, jossa käytetään 10 °C HEAT -toimintoa, lämpötila tulee nousemaan. Suorittaessa 10 °C HEAT -toimintoa, kaikkien sisäilmayksikköjen tulisi ajaa 10 °C HEAT -toimintoa.

Palataksesi normaalitoimintaan paina Start/Stop -painiketta.
ECONOMY -ilmaisin sammuu.

7 Signaalin lähetin

Tähtää kunnolla sisäilmayksikön signaalin vastaanottimeen.
- Signaalin lähetys-ilmaisin ▲ kaukosäätimessä näyttää, että kaukosäädin lähettää signaalia vastaanottimeen.
- Toimintasäde on noin 7 m.
- Kuulet piippauksen, jos lähetetty signaali ei ole lähetetty kunnolla. Jos piippausta ei kuulu, paina kaukosäätimen nappia uudelleen.

8 FAN -painike ✳

Kontrolloi tuulettimen nopeutta.



(AUTO) (HIGH) (MED) (LOW) (QUIET)

- Kun AUTO on valittuna, tuulettimen nopeus säädetään automaattisesti toiminnon valinnan mukaisesti.

9 SWING -painike ✳

Aloittaa tai pysäyttää pystysuuntaisen ilmavirran virtauksensäätimen automaattisen liikkeen.
- Joka kerta, kun painat painiketta, pystysuuntainen ilmavirran virtauksensäädin liikkuu seuraavanlaisesti:

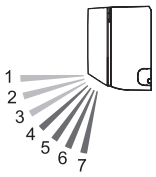

COOL, DRY, tai FAN -tila	HEAT tai FAN -tila
1 ⇄ 2 ⇄ 3	4 ⇄ 5 ⇄ 6 ⇄ 7

Huomautukset:

- SWING -toiminto saattaa pysähtyä hetkellisesti, kun yksikössä oleva tuuletin pyörii erittäin hitaalla nopeudella tai pysähtyy.
- FAN -tilassa, joko liikesuunnassa 1 ↔ 3 or 4 ↔ 7 suoritetaan pystysuuntaisen ilmavirran ennalta asetetun suunnan mukaisesti, ennen SWING -toiminnon aloittamista.

10 SET -painike

Aseta pystysuuntainen ilmavirran suunta.

11 SLEEP -ajastinpainike

Katso sivu 5 ✳

Aktivoi SLEEP -ajastimen, joka auttaa sinua nukahtamaan mukavasti asteittaisella lämpötilan kontrolloinnilla.

12 Ajastettu CANCEL -painike

Kumoaa asetetun ajastuksen.

13 RESET -painike

Kun painat ”RESET” -painiketta, paina sitä hellästi käyttäen kuulakärkikynän kärkeä tai muuta pientä esinettä oikeassa asennossa, kuten esitetään tässä kuvassa.



14 CLOCK ADJUST -painike

Katso sivu 3

Kumoaa asetetun ajastuksen.

15 OFF -ajastinpainike

Katso sivu 5 ✳

Aktivoi OFF -ajastuksen.

16 ON -ajastinpainike

Katso sivu 5 ✳

Aktivoi ON -ajastuksen.

17 SELECT -painike

Käytetään asettamaan kelloa tai ajastinta.

18 OUTDOOR UNIT LOW NOISE -painike

Katso sivu 3 ✳

Käynnistää tai pysäyttää OUTDOOR UNIT LOW NOISE -toiminnon, joka vähentää ulkoilmayksikön aiheuttamaa melua vähentämällä kompressorin kierrosmäärää ja vähentämällä tuulettimen nopeutta, kunnes ne ovat tarpeeksi vähentyneet.
Kun toiminto on asetettu, toimintoasetus säilyy, kunnes painat tätä painiketta uudelleen pysäyttääksesi toiminnon, myös silloin, kun sisäilmayksikön toiminto on pysäytetty.
OUTDOOR UNIT LOW NOISE -osoitin [LOW NOISE] kaukosäätimen näytöllä osoittaa, että yksikkö on OUTDOOR UNIT LOW NOISE -tilassa.

Huomautukset:

- Tätä toimintoa ei voida suorittaa samanaikaisesti seuraavien tilojen kanssa:
  FAN -tila, DRY -tila, POWERFUL -toimintotila
- Tätä toimintoa ei voida suorittaa monityyppisessä ilmastointijärjestelmässä. Jos tämä tila asetetaan monityyppiseen ilmastointijärjestelmään vahingossa, kumoa asetus painamalla painiketta. Muuten kaukosäätimen signaalia ei voida lähettää kunnolla.

19 ECONOMY -painike

Käynnistää tai pysäyttää ECONOMY -toiminnon, joka vähentää sähkönkulutusta enemmän, kuin muut toiminnot, jotka varovasti säätävät huonelämpötilaa.
Kun painat painiketta, ECONOMY -osoitin sisäilmayksikössä käynnistyy.
- COOL/DRY -tilassa huonelämpötila säädetään muutamaa astetta korkeammaksi, kuin määritelty lämpötila.
  HEAT -tilassa huonelämpötila säädetään muutamaa astetta alemmaksi, kuin määritelty lämpötila.
- Etenkin COOL/DRY -tilassa voit saada parempaa kosteuden poistoa ilman, että joudut laskemaan huomattavasti huonelämpötilaa.

Huomautukset:

- COOL-, HEAT-, tai DRY -tilassa tämän toiminnon enimmäistuotanto on noin 70% normaalista ilmastointijärjestelmän toiminnosta.
- Tätä toimintoa ei voida suorittaa AUTO -tilan lämpötilan valvonnan aikana.
- Monityyppisessä ilmastointijärjestelmässä ECONOMY -toimintoa suorittaa vain sisäilmayksikkö, jonka ”ECONOMY” -painiketta painetaan vastaavasta kaukosäätimestä.

✳: Asetus pitää tehdä, kun osoitin pysyy vakaana.
▌: Painike on käytettävissä vain, kun ilmastointilaite on päällä.

Ajastettu toiminta

Huomioitavaa ajastinasetuksista:
Kaikki häiriöt virtalähteeseen, kuten sähkökatkokset tai sulakkeen palaminen aiheuttaa asetetun sisäisen kellon vääristymisen.
Niin tapahtuessa, TIMER -osoitin sisäilmayksikössä vilkkuu ja sinun pitää säätää asetus uudelleen.

ON -ajastin tai OFF -ajastin

1. Käynnistä sisäilmayksikkö painamalla Start/Stop -painiketta.
   OPERATION -osoitin sisäilmayksikössä käynnistyy.
   Jos sisäilmayksikkö on jo toiminnassa, ohita tämä vaihe.
2. Paina ”ON” -ajastinpainiketta tai ”OFF” -ajastinpainiketta.
   Kellon osoitin kaukosäätimen näytöllä alkaa vilkkua ja TIMER -osoitin sisäilmayksikössä käynnistyy.
3. Aseta aika painamalla ”SELECT” -painiketta viiden sekunnin sisällä, kun kellon osoitin vilkkuu.
   (Noin 5 sekuntia myöhemmin kaukosäätimen näyttö palaa valmiustilaan.)

Peruaksesi ajastuksen ja palataksesi normaaliin toimintoon, paina ”CANCEL” -painiketta.
Asettaaksesi ajastuksen uudelleen suorita vaiheet 2 ja 3.

Ohjelmoitu ajastus (ON -ajastimen ja OFF ajastimen yhdistetty käyttö)

Voit asettaa yhdistetyn ON-OFF- tai OFF-ON -ajastuksen.
Se ajastin, jonka aloitusaika on asetettu lähemmäs tämänhetkistä aikaa, toimii ensin ja ajastintoimintojen järjestys on seuraavanlainen:

Ajastin	Osoitin kaukosäätimen näytöllä
ON–OFF -ajastin	ON►OFF
OFF–ON -ajastin	ON◄OFF

Ajastin, joka on asetettu myöhemmäksi, aloittaa ajanlaskun edellisen ajastimen ajan laskemisen loputtua.

Huomautukset:
- Jos muutat ajastimen asetusarvoa ohjelma-ajastimen asetuksen jälkeen, ajastimen ajan laskeminen nollautuu sillä hetkellä.
- Jokaisen yhdistelmän ajan asetus tulisi olla 24 tunnin sisällä.

SLEEP -ajastin

1. Paina ”SLEEP” -ajastinpainiketta käynnistääksesi SLEEP -ajastimen.
   OPERATION -osoitin ja TIMER -osoitin sisäilmayksikössä käynnistyy.
2. Aseta aika painamalla ”SELECT” -painiketta viiden sekunnin sisällä, kun kellon osoitin vilkkuu.
   (Noin 5 sekuntia myöhemmin kaukosäätimen näyttö palaa valmiustilaan.)
   Joka kerta, kun painat painiketta, aika muuttuu seuraavanlaisesti:

0.5 (30 min.) ↔ 1.0 ↔ 2.0 ↔ 3.0 ↔ 5.0 ↔ 7.0 ↔ 9.0 tunnit

Toistaaksesi ajastuksen, paina ”SLEEP” -ajastinpainiketta kun ⏲SLEEP osoitin ei näy kaukosäätimen näytöllä.

Jotta voit nukahtaa mukavasti ja estääksesi liiallisen lämpenemisen tai viilenemisen nukkuessasi, SLEEP -ajastin kontrolloi lämpötilan asetuksia automaattisesti asetetun ajan mukaisesti seuraavanlaisesti.
Ilmastointijärjestelmä sammuu täysin asetetun ajan kulumisen jälkeen.

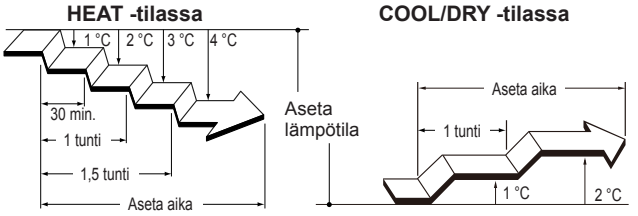

Yleistietoa laitteen käyttöä varten

Automaattinen sulatustoiminto

Kun ulkoilman lämpötila on erittäin alhainen ja kostea, huurretta saattaa muodostua ulkoilmayksikköön lämmitystoiminnon aikana ja se voi vähentää laitteen suorituskykyä.
Huurteen muodostumisen estämiseksi tässä ilmastointijärjestelmässä on mikrotietokoneen kontrolloima automaattinen sulatustoiminto.
Jos huurretta muodostuu, ilmastointijärjestelmä sammuu hetkellisesti ja sulatuspiiri toimii hetken (enintään 15 minuuttia.)
OPERATION -osoitin sisäilmayksikössä vilkkuu tämän ajan.
Jos huurretta muodostuu ulkoilmayksikköön lämmitystoiminnon jälkeen, ulkoilmayksikkö sammuu automaattisesti muutaman minuutin toiminnan jälkeen. Sitten automaattinen sulatustoiminto käynnistyy.

Automaattinen uudelleenkäynnistystoiminto

Sähköhäiriön, kuten sähkökatkoksen ilmetessä, ilmastointijärjestelmä pysähtyy välittömästi. Mutta se käynnistyy uudelleen automaattisesti ja jatkaa keskeytettyä toimintaa sähköjen palattua.

Virran katketessa laitteesta ajastimen asettamisen jälkeen ajanlasku nollautuu.
Virran palautuessa TIMER -osoitin sisäilmayksikössä vilkkuu ilmoittaakseen, että ajastimessa on tapahtunut virhe. Tällaisessa tapauksessa aseta ajastin takaisin haluamallesi ajalle.

Muiden sähkölaitteiden aiheuttamat toimintahäiriöt:

Muiden sähkölaitteiden, kuten sähköparranajokoneen tai langattoman radiolähettimen käyttäminen lähellä, saattaa aiheuttaa ilmastointijärjestelmän toimintahäiriön.
Jos kohtaat sellaisen toimintahäiriön, sammuta katkaisija kerran. Käynnistä se sitten uudelleen ja jatka toimintoa käyttämällä kaukosäädintä.

Monityyppinen ilmastointijärjestelmä

Tämä sisäilmayksikkö voidaan liittää monityyppiseen ulkoilmayksikköön ja sitä voidaan käyttää monityyppisenä ilmastointijärjestelmänä, joka mahdollistaa usean sisäilmayksikön toiminnan useassa sijainnissa.
Sisäilmayksiköjä voidaan käyttää samanaikaisesti, niiden ulostulojen mukaisesti.

Useamman sisäilmayksikön samanaikainen käyttö

- Jos toiminnassa on samanaikaisesti 2 tai useampia sisäilmayksikköjä, lämmitys- ja viilennysteho on pienempi, kuin sisäilmayksikön yksittäiskäytön teho.
  Yhdistetty käyttö muun lämmitys- tai viilennyslaitteen kanssa on suositeltavaa.
- Seuraavia yhdistelmiä ei voida suorittaa, kun useampi sisäilmayksikkö on toiminnassa:
  - HEAT -tila ja COOL -tila (tai DRY -tila)
  - HEAT -tila ja FAN -tila
  Myöhemmin toiminut sisäilmayksikkö pysähtyy ja OPERATION -osoitin vilkkuu.
- Ulkoilmayksikön toimintotila (HEAT, COOL, ja DRY) määräytyy sisäilmayksikön, joka on toiminnassa ensin, toimintotilan mukaisesti. Jos sisäilmayksikkö käynnistetään FAN -tilassa, ulkoilmayksikön toimintotilaa ei voida määritellä.
  Esimerkiksi, jos sisäilmayksikkö (A) käynnistetään FAN -tilassa ja sitten sisäilmayksikkö (B) toimii HEAT -tilassa, sisäilmayksikkä (A) aloittaa hetkellisesti toiminnan FAN -tilassa, mutta kun sisäilmayksikkö (B) aloittaa toiminnan HEAT -tilassa OPERATION -osoitin (vihreä) sisäilmayksikössä (A) alkaa vilkkumaan (1 sekunti päällä, 1 sekunti pois) ja menee valmiustilaan.
  Sisäilmayksikkö (B) jatkaa toimintaa HEAT -tilassa.
- HEAT -tilassa sisäilmayksikön yläosa saattaa kuumentua sisäilmayksikössä kiertävän jäähdytysaineen luovuttaman lämmön takia, jopa silloin, kun yksikön toiminta on pysäytetty. Tämä ei ole toimintahäiriö.

Ylläpito ja puhdistus

⚠ HUOMAUTUS

- Sammuta laite ja kytke se irti virransyötöstä ennen sen puhdistamista.
- Varmista ennen käyttöä, että sisääntuloritilä on suljettu kokonaan. Jos sisääntuloritilää ei ole suljettu kunnolla, voi se vaikuttaa ilmastointilaitteen toimintaan tai suorituskykyyn.

- Älä koske tuotteeseen asennettuihin lämmönvaihtimen alumiiniripoihin henkilövamman välttämiseksi tuotteen ylläpidon yhteydessä.
- Älä altista sisäyksikköä nestemäisille hyönteis- tai hiussuihkeille.
- Älä seiso liukkaiden, epävakaiden tai epätasaisten alustojen päällä tuotteen huollon yhteydessä.

Päivittäinen huolto

Kun puhdistat sisäilmayksikön pintaa, huomioi seuraava:
- Älä käytä vettä, joka on yli 40 °C.
- Älä käytä pesuainetta, haihtuvaa liuotinta, kuten bentseeniä tai tinneriä.
- Pyyhi yksikkö hellästi käyttäen pehmeää kangasta.

Sisäänottosäleikön puhdistus

1. Avaa sisäänottosäleikkö nuolen suuntaisesti **a**. Samalla painaen sisäänottosäleikön vasenta ja oikeaa kiinnitysvartta hellästi ulospäin **b**, poista sisäänottosäleikkö nuolen suuntaisesti **c**.

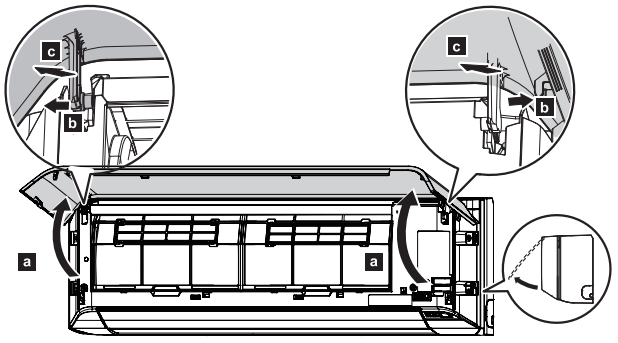

2. Pese sisäänottosäleikkö varoen vedellä tai pyyhi se hellästi pehmeällä kankaalla, joka on kostutettu lämpimällä vedellä.
   Pyyhi se sitten kuivalla ja pehmeällä kankaalla.

3. Kun pidät ritilää vaakatasossa, aseta vasen ja oikea kiinnitysvarsi paneelin päällä oleviin pystylaakereihin **a**. Kiinnittääksesi jokaisen varren kunnolla, työnnä vartta, kunnes se napsahtaa.
   Sulje sitten sisäänottosäleikkö **b**.

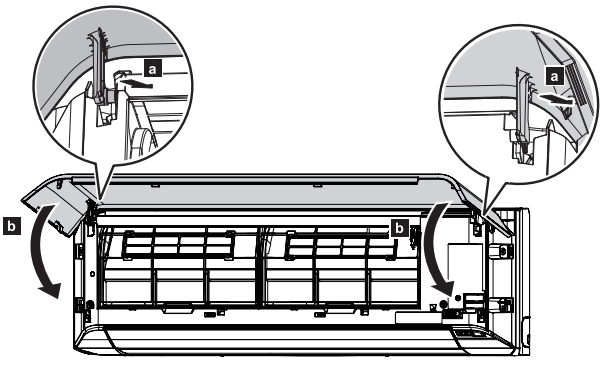

4. Paina neljää kohtaa ritilässä sulkeaksesi sen kokonaan.

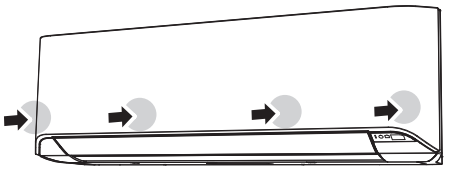

Ilmansuodattimien puhdistus

Huomioi, että ilmansuodattimet tulee puhdistaa säännöllisesti, estääkseen laitteen toiminnon tehokkuuden vähenemistä.

Pölyn tukkiman ilmansuodattimen käyttö alentaa tuotteen suorituskykyä ja saattaa aiheuttaa ilmavirran vähenemistä tai lisätä melua.

Puhdista ilmansuodattimet kerran kahdessa viikossa normaali käytössä.

1. Avaa sisäänottosäleikkö.
   (Vertaa **a** vaiheeseen 1 ”Sisäänottosäleikön puhdistus”.)

2. Samalla, kun pidät ritilää kädelläsi, vedä suodattimen kahva ylös **a** nuolen suuntaisesti ja vapauta 2 kiinnikettä **b**. Vedä sitten suodatin ulos hellästi liikuttamalla sitä alaspäin **c**.

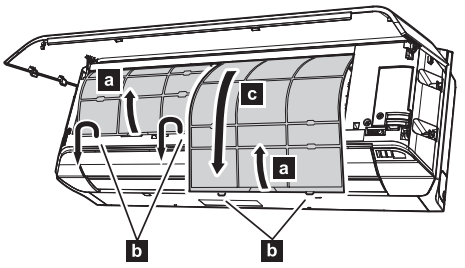

3. Suodattimen pidike ja ilmanpuhdistussuodatin ovat kiinnitettyinä ilmansuodattimen takaosaan. Poista ne ilmansuodattimesta irrottamalla suodattimen pidikkeen jokainen kulma **d**.

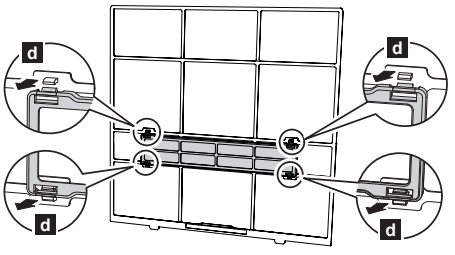

4. Poista pöly käyttämällä imuria tai pesemällä suodatin.
   Kun peset suodattimen, käytä neutraalia puhdistusainetta ja lämmintä vettä.
   Lopuksi huuhtele suodatin hyvin, kuivaa se huolellisesti varjoisassa paikassa ennen uudelleen asentamista.

5. Kiinnitä ilmanpuhdistussuodatin ja suodattimen pidike ilmansuodattimeen.

6. Kiinnitä ilmansuodatin kohdistamalla suodattimen molemmat puolet etupaneeliin ja työnnä suodatin kunnolla sisälle.

   Huomioitavaa:
   Varmista, että 2 kiinnikettä napsahtavat kunnolla paneelissa oleviin koloihin.

7. Sulje sisäänottosäleikkö kunnolla.
   (Vertaa vaiheeseen 4 ”Sisäänottosäleikön puhdistus”.)

Ylläpito ja puhdistus

Ilmanpuhdistussuodattimien vaihtaminen

1. Poista ilmansuodatin.
2. Vapauta 2 salpaa **a** suodattimen pidikkeessä ja käännä pidikettä nuolen suuntaisesti **b**.
   Poista likaantunut ilmanpuhdistussuodatin **c**.

   Huomioitavaa:

   Ilmanpuhdistussuodatin on kiinnitettynä jokaiseen ilmansuodattimeen.

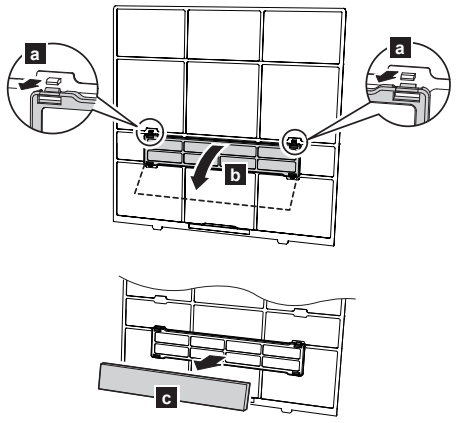

3. Kiinnitä uusi tai huollettu ilmanpuhdistussuodatin **d** suodattimen pidikkeeseen.
   Uusi ilmanpuhdistussuodatin voidaan kiinnittää sekä vasempaan että oikeaan pidikkeeseen.

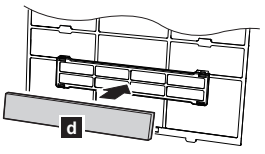

4. Salpaa suodattimen pidikkeen 2 kulmaa **e** ilmansuodattimeen tukevasti.

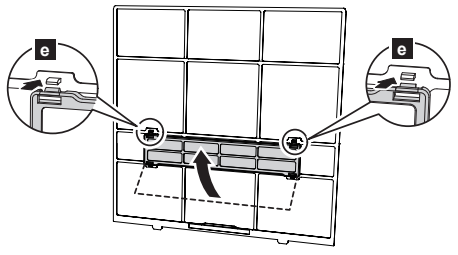

5. Asenna ilmansuodatin uudelleen. (Vertaa vaiheeseen 6 ”Ilmansuodattimen puhdistus”.)
6. Sulje sisäänottosäleikkö kunnolla.
   (Vertaa vaiheeseen 4 ”Sisäänottosäleikön puhdistus”.)

Tässä laitteessa käytetään seuraavia kahta tyyppiä ilmanpuhdistussuodattimia.
Kun vaihdat ne, hanki tälle laitteelle tarkoitetut ilmanpuhdistussuodattimet.

APPLE-CATECHIN -SUODATIN: UTR-FA16



(1 taso)

Käyttäen staattista sähköä puhdistaa ilmaa poistamalla pieniä pölyhiukkasia, kuten tupakansavua ja siitepölyä.

- Tämä suodatin on kertakäyttöinen. Älä pese tai käytä uudelleen.
- Kun olet avannut pakkauksen, käytä se mahdollisimman pian. Puhdistusvaikutus huononee, jos suodatin jätetään avattuun pakkaukseen.
- Vaihda suodatin 3 kuukauden välein normaalissa käytössä.
- Asettamalla tuulettimen nopeuden korkealle, ilmanpuhdistusvaikutus lisääntyy.

ION DEODORIZATION -SUODATIN (vaalean sininen): UTR-FA16-2

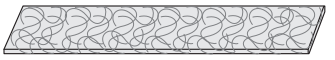

(Vaalean sininen, 1 taso)

Supermikro-keraamiset hiukkaset tuottavat negatiivisia ilmaioneja, joiden oletetaan omaavan raikastavia vaikutuksia, imevät ja vähentävät huoneen hajua.

- Pitääksesi yllä raikastavan vaikutuksen, puhdista suodatin kerran kolmessa kuussa seuraavalla tavalla:
  1. Poista ioniraikastussuodatin.
  2. Huuhtele suodatinta runsaalla kuumalla vedellä, kunnes suodattimen pinta on veden peitossa.
  3. Pese suodatin neutraalilla puhdistusaineella. Älä pese sitä vääntelemällä tai hankaamalla välttääksesi raikastusvaikutuksen huononemista.
  4. Huuhtele suodatin hyvin juoksevalla vedellä.
  5. Kuivaa suodatin huolellisesti varjoisassa paikassa.
  6. Aseta ionipuhdistussuodatin uudelleen sisäilmayksikköön.
- Vaihda suodatin joka 3. vuosi normaalissa käytössä.

Kun laitetta ei ole käytetty pitkään aikaan

Jos olet sammuttanut sisäilmayksikön yhdeksi tai useammaksi kuukaudeksi, suorita FAN -toimintoa puoli päivää kuivataksesi sisäosat kunnolla ennen normaalin toiminnon suorittamista.

Lisätarkastus

Pitkäaikaisen käytön jälkeen kerääntynyt pöly sisäilmayksikön sisällä saattaa huonontaa laitteen suoritusta, vaikka olisitkin huoltanut yksikköä neuvotulla päivittäisellä huollolla tai puhdistustoimenpiteillä, jotka tässä ohjekirjassa kerrotaan.

Tällaisessa tapauksessa suositellaan laitteen tarkastusta.

Lisätietoa varten, ota yhteyttä valtuutettu huoltohenkilö.

Vianmääritys

⚠ VAROITUS

Lopeta ilmastointilaitteen käyttö välittömästi, irrota laite virransyötöstä kiertämällä virtakytkimen pois päältä ja irrottamalla virtajohdon pistorasiasta seuraavissa tapauksissa. Ota yhteyttä jälleenmyyjään tai valtuutettuun huoltohenkilöön.
Niin kauan kuin laite on liitetty virransyöttöön, ei sitä ole eristetty siitä, vaikka laite olisi sammutettu.
- Laitteesta esiintyy palaneen hajua tai nousee savua
- Vesivuodot laitteesta

Seuraavat oireet eivät ole merkkinä toimintahäiriöstä, vaan ovat normaaleja toimintoja tai tämän laitteen ominaisuuksia.

Oire	Syy	Katso sivu
Toiminto viivästyy uudelleenkäynnistyksen jälkeen.	Välttääkseen sulakkeen palamista, kompressori ei toimi suojakytkennän toimiessa noin kolmen minuutin ajan virtalähteen äkillisen OFF→ON -toiminnon jälkeen.	–
Kuuluu melua.	• Toiminnon aikana tai välittömästi ilmastointijärjestelmän pysäyttämisen jälkeen kuuluu jäähdytysaineen virtausääntä. Ja se on erityisen huomattavaa 2-3 minuuttia toiminnon aloittamisen jälkeen. • Toiminnon aikana saattaa kuulua pientä kitinää, joka johtuu etupaneelin vähäisestä laajenemisesta ja supistumisesta, jonka aiheuttaa lämpötilan muutos.	–
	Lämmitystoiminnon aikana saattaa kuulua automaattisen sulatustoiminnon aiheuttamaa sihinää.	5
Yksiköstä tuleva haju.	Ilmastointijärjestelmästä saattaa tulla sen imemää hajua, jota aiheuttaa kodintekstiilit, huonekalut tai tupakansavu.	–
Usvaa tai höyryä poistuu yksiköstä.	COOL/DRY -tilassa saattaa ilmetä ohutta usvaa, joka muodostuu äkillisen viilentymisen aiheuttaman kondensaation takia.	–
	Lämmitystoiminnon aikana ulkoilmayksikön sisäänrakennettu tuuletin saattaa pysähtyä ja voi ilmetä höyryä, joka johtuu automaattisesta sulatustoiminnosta.	5
Ilmavirta on heikkoa tai pysähtyy.	• Välittömästi lämmitystoiminnon alkamisen jälkeen tuulettimen nopeus pysyy hetkellisesti erittäin alhaisena, jotta yksikön sisäiset osat lämpenevät. • HEAT -tilassa ulkoilmayksikkö pysähtyy ja sisäilmayksikkö toimii erittäin alhaisella tuulettimen nopeudella, jos huonelämpötila nousee yli asetetun lämpötilan.	–
	HEAT -tilassa sisäilmayksikkö pysähtyy hetkellisesti, enintään 15:ksi minuutiksi, suorittaakseen automaattisen sulatustoiminnon silloin, kun OPERATION -osoitin vilkkuu.	5
	DRY -tilassa sisäilmayksikkö toimii alhaisella tuulettimen nopeudella säätääkseen huoneen kosteutta ja saattaa pysähtyä ajoittain.	–
	Kun tuulettimen nopeus on säädetty ”QUIET” -tilaan, tuuletin pyörii erittäin alhaisella nopeudella ja ilmavirta vähenee.	–
	COOL -tilassa sisäilmayksikön tuuletin saattaa pysähtyä ajoittain silloin, kun ulkoilmayksikkö on pysäytetty.	3
	Kun valvontatoimintoa suoritetaan AUTO -tilassa, tuuletin pyörii erittäin alhaisella nopeudella.	–
	Kun monityyppisen ilmastointijärjestelmän useiden yksikköjen eri toimintoja suoritetaan seuraavanlaisina yhdistelminä, myöhemmin toiminut sisäilmayksikkö pysähtyy ja OPERATION -osoitin vilkkuu. • HEAT -tila ja COOL -tila (tai DRY -tila) • HEAT -tila ja FAN -tila	5
Ulkoilmayksikkö erittää vettä.	Lämmitystoiminnon aikana ulkoilmayksikkö saattaa erittää vettä, joka muodostuu automaattisen sulatustoiminnon takia.	–

Ennen huoltoon soittamista, suorita vianmääritystä seuraavilla tarkastuksilla:

Oire	Diagnoosi	Katso sivu
Ei toimi ollenkaan.	☐ Onko virtakytkin laitettu pois päältä? ☐ Onko ollut sähkökatkoja? ☐ Onko sulake palanut tai virtakytkin kytketty?	–
	☐ Toimiiko ajastin?	5
Huonolaatuinen viilennys tai lämmitys.	☐ Onko ilmansuodatin likainen?	6
	☐ Onko sisäänottosäleikkö tai sisäilmayksikön poistoaukko tukittu?	–
	☐ Onko huonelämpötila säädetty asianmukaisesti?	3
	☐ Onko ikkuna tai ovi jätetty auki? ☐ Paistaako huoneeseen suora tai voimakas auringonpaiste viilentämisen aikana? ☐ Onko huoneessa muita lämmityslaitteita tai tietokoneita toiminnassa tai liian paljon ihmisiä viilennyksen aikana?	–
	☐ Onko tuulettimen nopeus asetettu ”QUIET” -tilaan? Kun tuulettimen nopeus on asetettu ”QUIET” -tilaan, melun vähentäminen on priorisoituna ja ilmastointiteho saattaa laskea. Jos tuotetun ilmavirran määrä ei vastaa mieltymyksiäsi, aseta tuulettimen nopeus ”LOW” -tilaan tai nosta tuulettimen nopeutta.	4
Yksikkö toimii kaukosäätimen asetuksista poiketen.	☐ Onko kaukosäätimessä käytetyt paristot loppuneet? ☐ Onko kaukosäätimessä käytetyt paristot ladattu kunnolla?	3

Pysäytä toiminto välittömästi virtakatkaisijalla seuraavissa tapauksissa. Ota sitten yhteyttä valtuutettu huoltohenkilö.
- Ongelma pysyy edelleen, vaikka olet suorittanut nämä tarkistukset ja diagnostiikan.
- OPERATION -osoitin ja TIMER -osoitin vilkkuvat, kun ECONOMY -osoitin vilkkuu nopeasti.