商　品　仕　様　書

名称　：　　ルームエアコン

種類　：　　スプリット　壁掛け

形名　：　　AS-A369H

株式会社 富士通ゼネラル

要目表					
名称				ルームエアコン	
種類				冷房・暖房兼用／分離形／壁掛形（インバータータイプ）	
形名				室内機（色彩）	室外機
				AS-A369H（ホワイト）	AO-A369
能力	冷房		kW	3.6（0.8 ～ 3.7）	
	暖房		kW	4.2（0.8 ～ 5.1）	
	暖房低温		kW	3.7	
電源・周波数			V/Hz	単相 100 V ／ 50/60 Hz	
電気特性	始動電流		A	11.6	
	消費電力	冷房	kW	1.070（0.140 ～ 1.160）	
		暖房	kW	1.100（0.120 ～ 1.490）	
		暖房低温	kW	1.320	
	力率	冷房	%	95	
		暖房	%	95	
	運転電流	冷房	A	11.3	
		暖房	A	11.6（最大 15.0）	
エネルギー消費効率（COP）		冷房		3.36	
		暖房		3.82	
通年エネルギー消費効率（APF）				5.0	
期間消費電力量		冷房	kWh	395	
		暖房	kWh	967	
		期間合計	kWh	1362	
風量		冷房	m^3/h	840	1430
		暖房	m^3/h	920	1350
運転音（音響パワーレベル）		冷房	dB	58	58
		暖房	dB	61	63
冷凍装置	圧縮機定格出力		kW	—	0.95
	熱交換器			スリットフィン式	コルゲートフィン式
	冷媒制御器			—	電子膨張弁
	冷媒	種類		R32	
		封入量	kg	0.63	
送風装置	送風機ファン			クロスフローファン	プロペラファン
	送風機出力		W	28	40
	電動機			直流無刷子	直流無刷子
遠隔装置				ワイヤレス式	
製品外形寸法（高さ×幅×奥行）			mm	280 × 790 × 206	541 × 663 × 290
梱包外形寸法（高さ×幅×奥行）			mm	263 × 840 × 375	591 × 784 × 375
製品質量			kg	7	25
梱包質量			kg	9.5	27
電源コード		長さ	mm	左出し時：700　右出し時：1400	—
		プラグ形状		平行	—
		定格	V-A	125 V - 15 A	—
室内外接続配線径／数				VVFケーブル φ 2.0 mm ／ 3 芯×1本	
配管	配管接続方式			フレア	
	配管径	液側（細管）	mm	φ6.35	
		ガス側（太管）	mm	φ9.52	
	配管取り出し方向			下、左、右、後、左下、左後	—
	許容最大長		m	15	
	許容高低差		m	12	
排水機構				ドレンホース 0.42 m（接続ホース内径 16 mm）	ドレン排水管付属（接続ホース内径 16 mm）
標準付属品（本体付属品）				据付板、リモコン、リモコンホルダー、乾電池（単4形：2個） クロステープ（結露防止用補助テープ）、取付ネジ ドレン排水管（室外機排水用ソケット）	
別売品（オプション）				空気清浄フィルターセット（取付枠とフィルターのセット）（APS－03L） 交換用空気清浄フィルター（フィルターのみ）（APS－08L） 風向ガイド（OP－J02A）	

※ この仕様値は、JIS C 9612：2013（日本工業規格）に基づいた数値です。
※ 据付工事に必要な部材（接続配管、室内外接続配線、延長用ドレンホース等）は別途ご用意ください。
※ 最大電流が15A以下の機種で、電線の長さが10m以内の場合は、直径1.6mmの接続ケーブルも使用できます。
　再利用時については、直径2.0mmの接続ケーブルを推奨します。

別表：APF（JIS C 9612：2005）

通年エネルギー消費効率（APF）			5.0
期間消費電力量	冷房	kWh	355
	暖房	kWh	1088
	期間合計	kWh	1443

接続配管外径	ガス側（太管）	直径 9.52
	液側（細管）	直径 6.35
接続ホース内径	直径 16	

● ※1は下吹き時の風向板の位置寸法

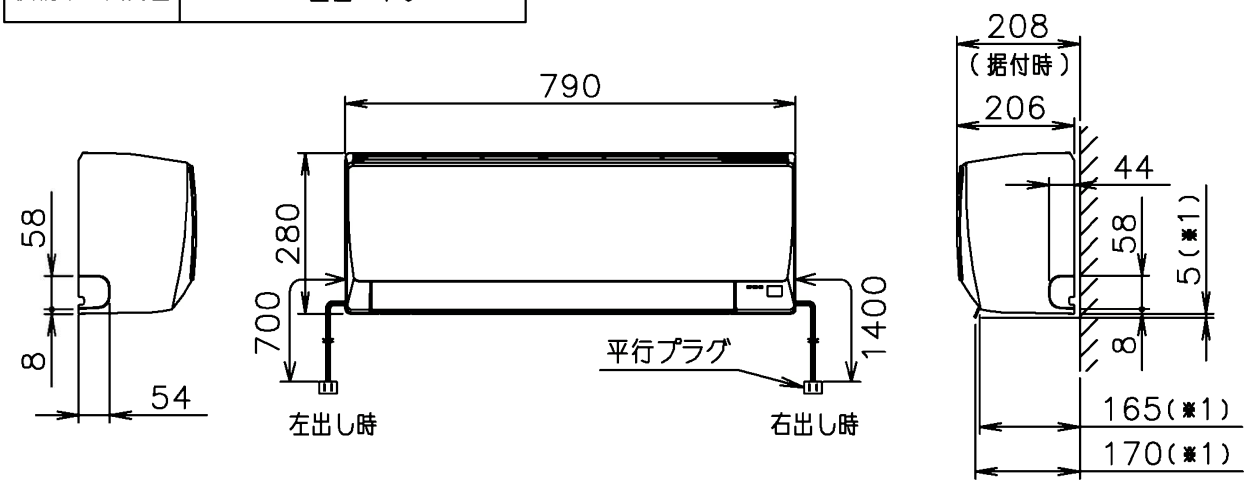

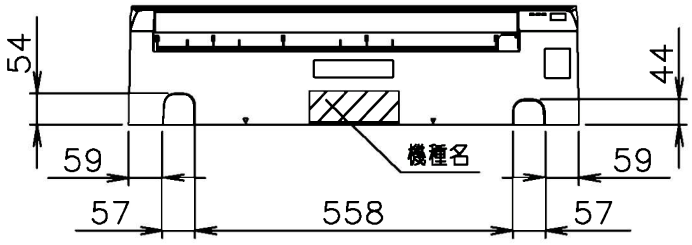

リモコン
（型番号：AR-RFL5J）

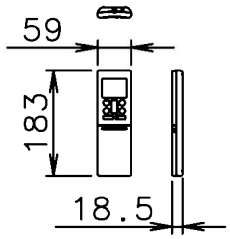

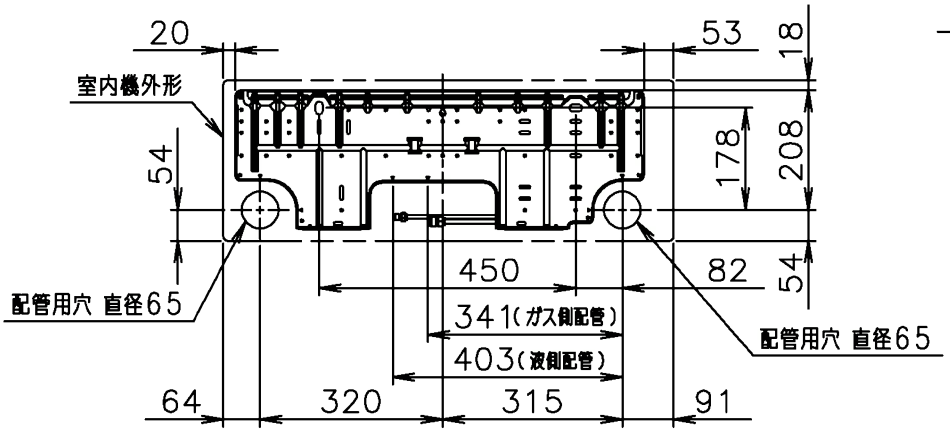

据付必要寸法

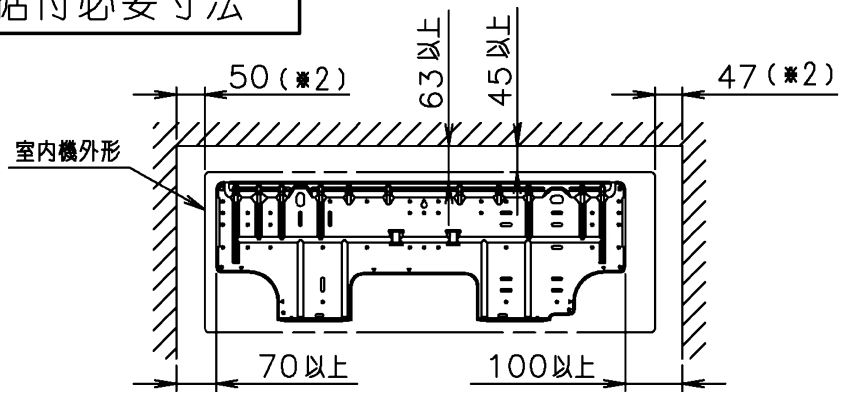

●※2 メンテナンスのため、壁と接する側は上記寸法を確保して下さい。

リモコンホルダー
（型番号：9321125003）

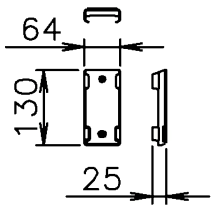

機種名 ： AS-A369H	株式会社 富士通ゼネラル FUJITSU GENERAL LIMITED	外形図及び据付必要寸法（室内機）（単位：mm）

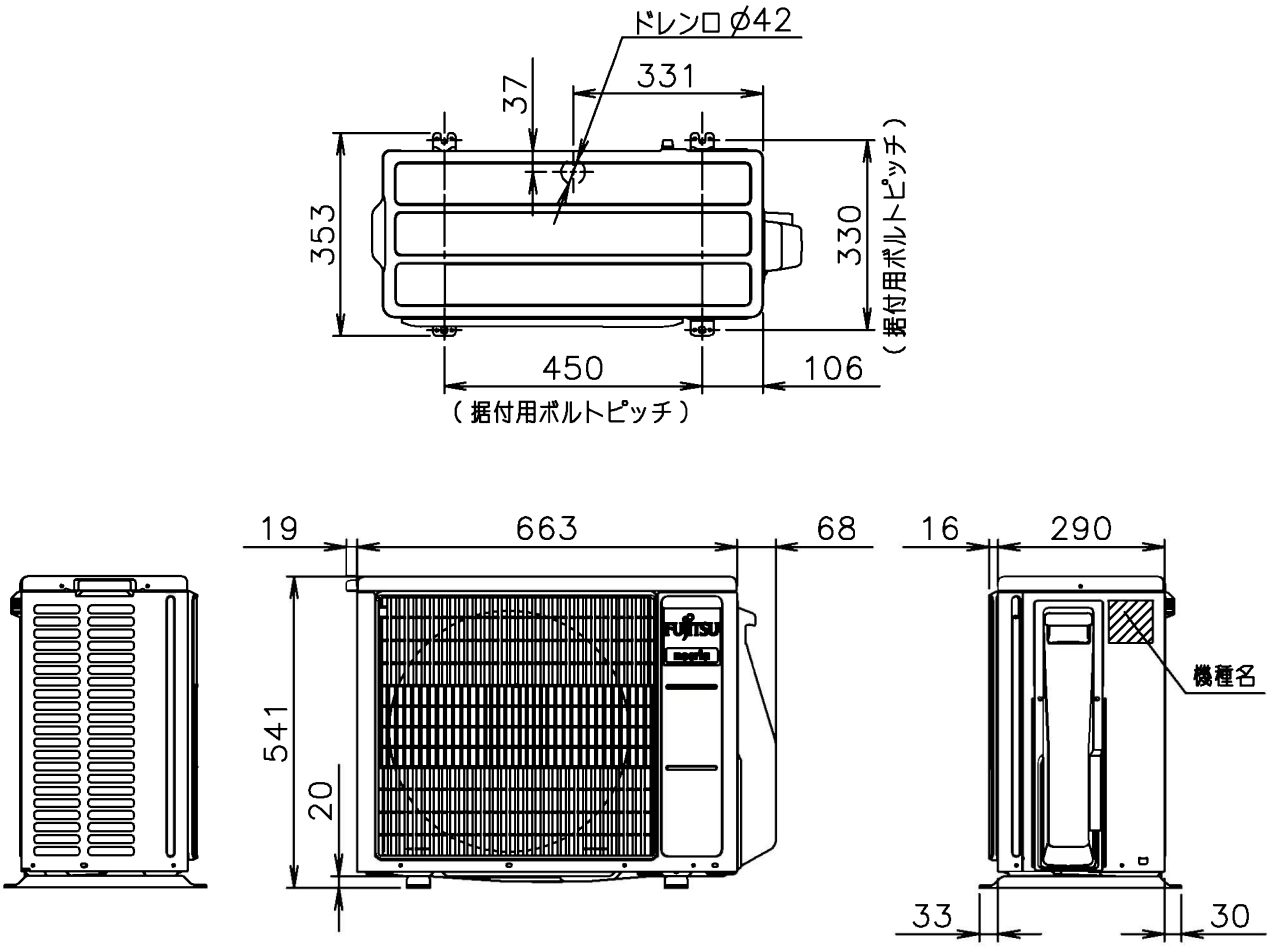

据付必要寸法

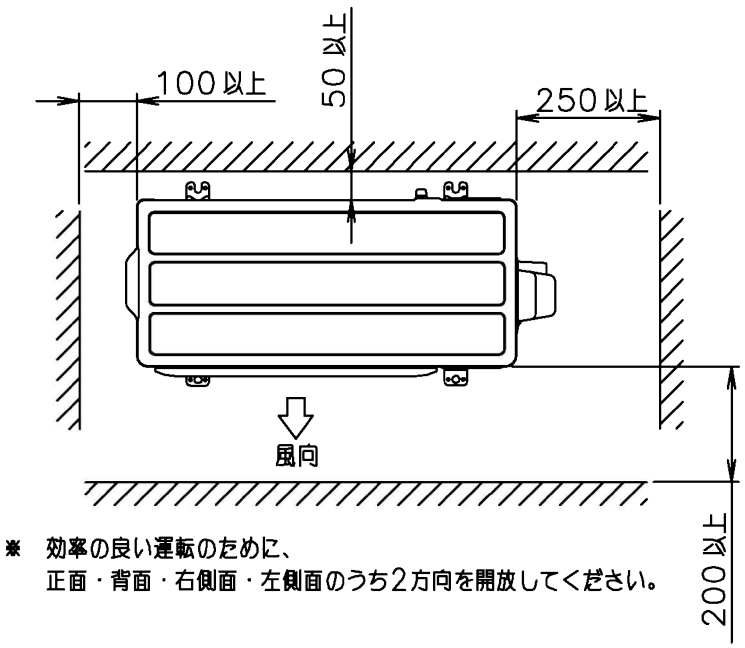

※ 効率の良い運転のために、
正面・背面・右側面・左側面のうち2方向を開放してください。

配管接続位置

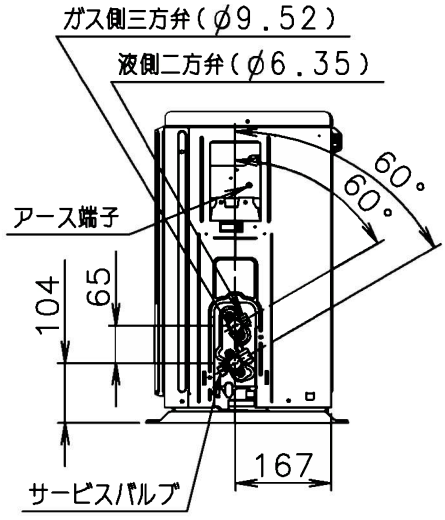

機種名 ： AO-A369	株式会社 富士通ゼネラル FUJITSU GENERAL LIMITED	外形図及び据付必要寸法（室外機） （単位：mm）